上海良信电器股份有限公司

(FF2 双辅助触头)

产品说明书

（IPD-ENG-DEV-T18 A0 2016-09-23）

编制	徐国俊	日期	2020.06.23
审核	张井阳	日期	2020.06.23
会签	董敏	日期	2020.06.24
批准	张阳	日期	2020.06.24

2020.06.24 会制

修订记录					
版本	修订原因/内容	实施日期	编制人	审核人	批准人
0	新版作成	20200622	徐国俊	张井阳	张　阳

2020.06.24
试制

1、适用范围与用途

加装于 NDB2 系列小型断路器左侧，远程指示断路器通断状态。

2、型号说明

FF 2

设计代号

辅助接点

3、技术参数

●电气参数

○额定工作电压:	AC415V	AC240V	DC250V	DC220V	DC130V	DC110V	DC48V	DC24V
○额定工作电流:	3A	6A	0.4 A	1 A	1A	1A	2A	6A

○额定绝缘电压: AC500V

○额定频率: 50/60Hz

●防护等级

IP20

●使用类别

○AC-12(AC415V, AC240V)

○DC-12(DC250V, DC220V, DC130V, DC110V, DC48V, DC24V)

●机械电气寿命

○机械寿命：10000 次

○电气寿命：10000 次

4、工作环境

●环境温度：-40℃～+70℃

●存储环境温度：-40℃～+80℃

●抗湿热性：周围空气温度为 55℃时，相对空气湿度≤95%

●海拔：≤2000m，如需在更高海拔使用，可参照公司小型断路器要求进行降容。可参考 GB/T20645 特殊环境条件高原用低压电器技术要求。

●污染等级 2 的环境

●无显著振动和冲击的地方

2020.06.24
试制

5、接线方式（接线图）

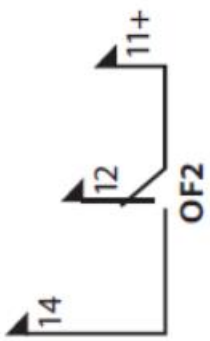

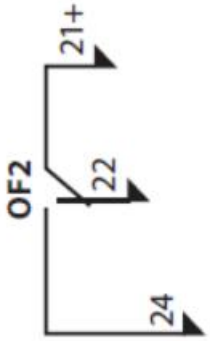

6、产品外形及安装尺寸

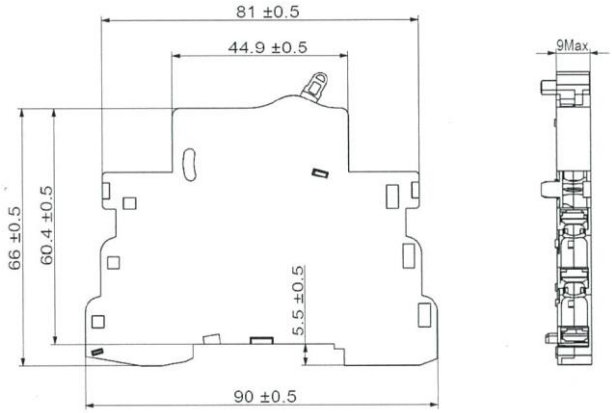

7、安装方式

模块化结构，可方便地安装在 TH35mm×7.5 标准导轨上。

接线面积：单线 2.5mm²，双线 1.5mm²；

接线螺钉为：M3.5；

额定扭力矩为： 1 N·m。

8、附件

无

9、使用和维护

●操作按断路器，具体如下：断路器垂直安装，推动手柄至 I 位置，断路器闭合；至 0 位置，断路器断开。

●单发的附件客户使用前需先拼装断路器，拼装过程见附图。

●用户在产品正常安装、使用及检验条件下，从制造厂发货三年内，产品由于制造质量造成的原因发生损坏或不能正常工作的情况，制造厂无偿为用户更换。

2020.06.24
试制

10、主要事项

1）因私自拆开产品引起的产品质量问题，自行负责；

2）在工作通电状态下手勿触及断路器非绝缘件裸露部分；

3）请不要随意对断路器的特性进行调试，由此引起的产品质量问题厂方不予负责；

4）接线可靠，防止因接线端出现异常热引起断路器误动作或造成接线端烧毁；

11、订货须知

单发请写明附件的型号规格及订货数量。

如： FF2（特殊单发），100 台

配断路器一起发，请写明断路器及其附件的的型号、规格、级数及订货数量。

如： NDB2-63 C63/2 + FF2，100 台

2020.06.24
试制

拼装过程示意图

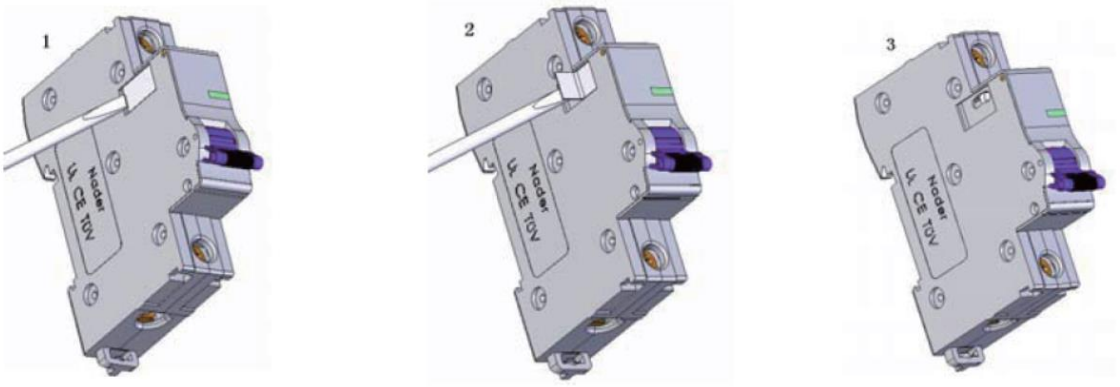

图 1 取封盖

激活 Windows

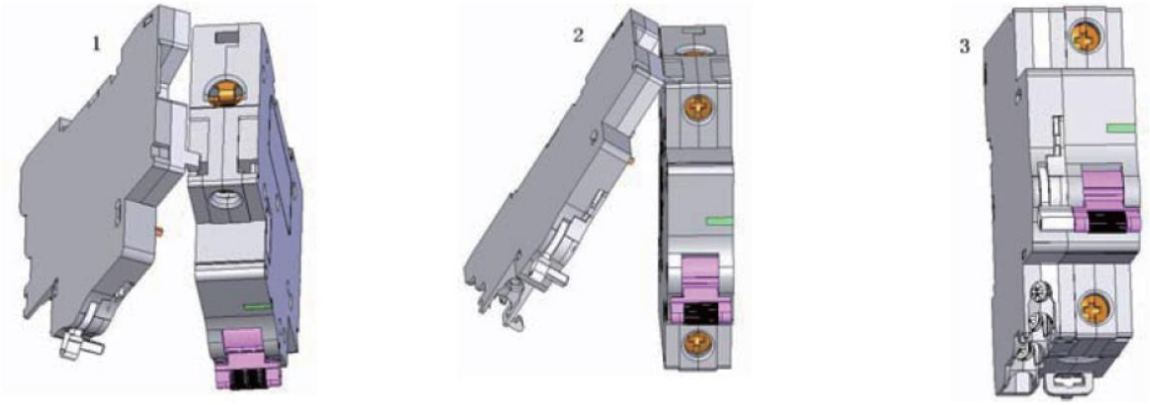

图 2 拼装

*拼装在断路器左侧，最多可拼装 3 个 FF2。

2020.06.24
试制